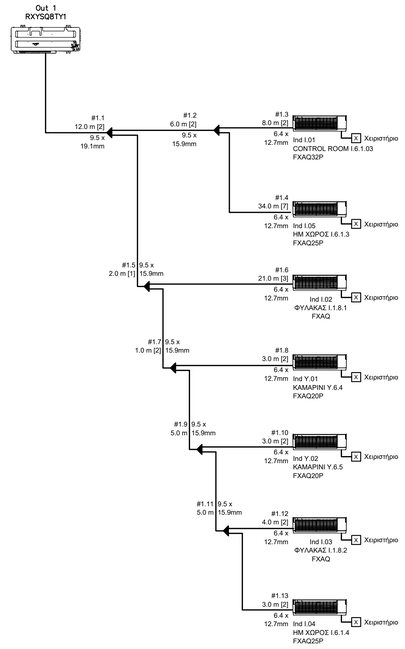

ΔΙΑΓΡΑΜΜΑ ΔΙΚΤΥΟΥ ΣΩΛΗΝΩΣΕΩΝ VRV

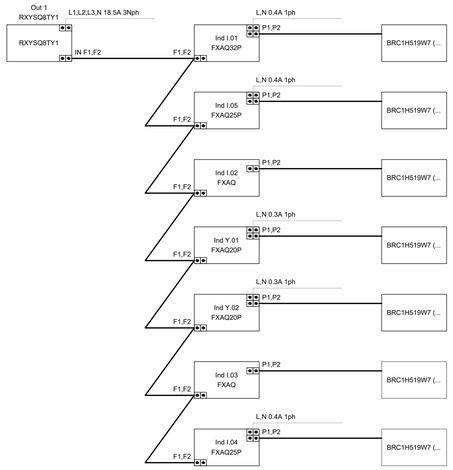

ΔΙΑΓΡΑΜΜΑ ΚΑΛΩΔΙΩΣΕΩΝ VRV

ΕΛΛΗΝΙΚΗ ΔΗΜΟΚΡΑΤΙΑ
ΙΟΝΙΟ ΠΑΝΕΠΙΣΤΗΜΙΟ

ΔΙΕΥΘΥΝΣΗ ΤΕΧΝΙΚΩΝ ΥΠΗΡΕΣΙΩΝ

ΕΡΓΟ : **ΚΤΙΡΙΟ ΤΜΗΜΑΤΟΣ ΜΟΥΣΙΚΩΝ ΣΠΟΥΔΩΝ ΣΤΟ ΟΙΚΟΠΕΔΟ Ε.Α.Σ.Κ.**

ΘΕΣΗ ΕΡΓΟΥ : 9η ΠΑΡΟΔΟΣ Δ. ΘΕΟΤΟΚΗ , ΠΕΡΙΟΧΗ ΠΑΛΛΑΔΑ - Ο.Τ. 379 , ΚΕΡΚΥΡΑ

ΣΤΑΔΙΟ ΜΕΛΕΤΗΣ : **ΗΛΕΚΤΡΟΜΗΧΑΝΟΛΟΓΙΚΗ ΜΕΛΕΤΗ ΕΦΑΡΜΟΓΗΣ** — ΗΜ.

ΘΕΜΑ ΣΧΕΔΙΟΥ : ΔΙΑΓΡΑΜΜΑ VRV

ΚΛΙΜΑΤΙΣΜΟΣ
ΣΩΛΗΝΩΣΕΙΣ

ΚΛΣ-06

ΚΛΙΜΑΚΑ : -

ΑΡΧΙΤΕΚΤΟΝΙΚΗ ΜΕΛΕΤΗ	ΣΤΑΤΙΚΗ ΜΕΛΕΤΗ	ΜΕΛΕΤΗ Η/Μ ΕΓΚΑΤΑΣΤΑΣΕΩΝ	ΗΜΕΡΟΜΗΝΙΑ
Δ. ΒΑΣΙΛΟΠΟΥΛΟΣ & ΣΥΝΕΡΓΑΤΕΣ Ε.Ε. ΣΥΝΕΡΓΑΤΕΣ ΑΡΧΙΤΕΚΤΟΝΕΣ : Σ.ΚΟΛΟΒΟΥ, Ε. ΝΤΟΥΡΜΑ, Χ. ΣΟΥΛΙΩΤΗ, Φ. ΓΕΡΟΝΤΑΚΗΣ.	ΑΡΤΕΜΙΣ ΣΥΜΒΟΥΛΟΙ ΜΗΧΑΝΙΚΟΙ Ε.Π.Ε.	Η-Μ ΣΧΕΔΙΑΣΜΟΣ Κ. ΓΕΩΡΓΑΚΟΠΟΥΛΟΣ- Σ. ΤΣΑΝΤΕΣ & ΣΙΑ Ε.Ε.	ΣΕΠΤΕΜΒΡΙΟΣ 2019
ΣΥΜΒΟΥΛΟΣ ΑΚΟΥΣΤΙΚΗΣ ΜΕΛΕΤΗΣ: Ι. ΜΑΡΙΝΟΣ	ΓΕΩΤΕΧΝΙΚΗ ΜΕΛΕΤΗ: Ν. ΔΕΡΕΚΑΣ		

ΣΦΡΑΓΙΔΕΣ ΥΠΟΓΡΑΦΕΣ

Η - Μ ΣΧΕΔΙΑΣΜΟΣ
Κ. ΓΕΩΡΓΑΚΟΠΟΥΛΟΣ - Σ. ΤΣΑΝΤΕΣ & ΣΙΑ Ε.Ε.
ΜΕΛΕΤΕΣ & ΕΠΙΒΛΕΨΕΙΣ Η-Μ ΕΡΓΩΝ
ΑΡ. ΜΗΤΡΩΟΥ Τ.Ε.Ε. 116 - ΑΡ. ΜΗΤΡΩΟΥ ΜΕΛΕΤΗΤΩΝ 292
ΑΙΤΩΛΙΑΣ 37 - ΑΘΗΝΑ 115 23 ΕΜΑΙΛ : info@eme-engineering.gr
ΤΗΛ. 210 69 16 682 - 210 69 29 411 FAX : 210 69 11 714
ΔΟΥ - ΨΥΧΙΚΟΥ ΑΦΜ : 080034716

ΚΩΣΤΑΣ ΓΕΩΡΓΑΚΟΠΟΥΛΟΣ
ΔΙΠΛΩΜ. ΗΛΕΚΤΡΟΛΟΓΟΣ ΜΗΧΑΝΙΚΟΣ
ΠΟΛΥΤΕΧΝΙΚΗ ΣΧΟΛΗ Α.Π.Θ.
ΜΕΛΟΣ Τ.Ε.Ε. ΑΡΙΘΜΟΣ ΜΗΤΡΩΟΥ 41528
Ν. ΓΕΝΝΗΜΑΤΑ 19 ΑΘΗΝΑ 11528 - email: kgeo@teemail.gr
ΤΗΛ. 210 69 29 411 - 210 725 85 33 FAX: 210 69 11 714
ΔΟΥ: ΨΥΧΙΚΟΥ Α.Φ.Μ.: 040097371